G5 bass
selon le plan "projet G5" et les propositions de différents utilisateurs

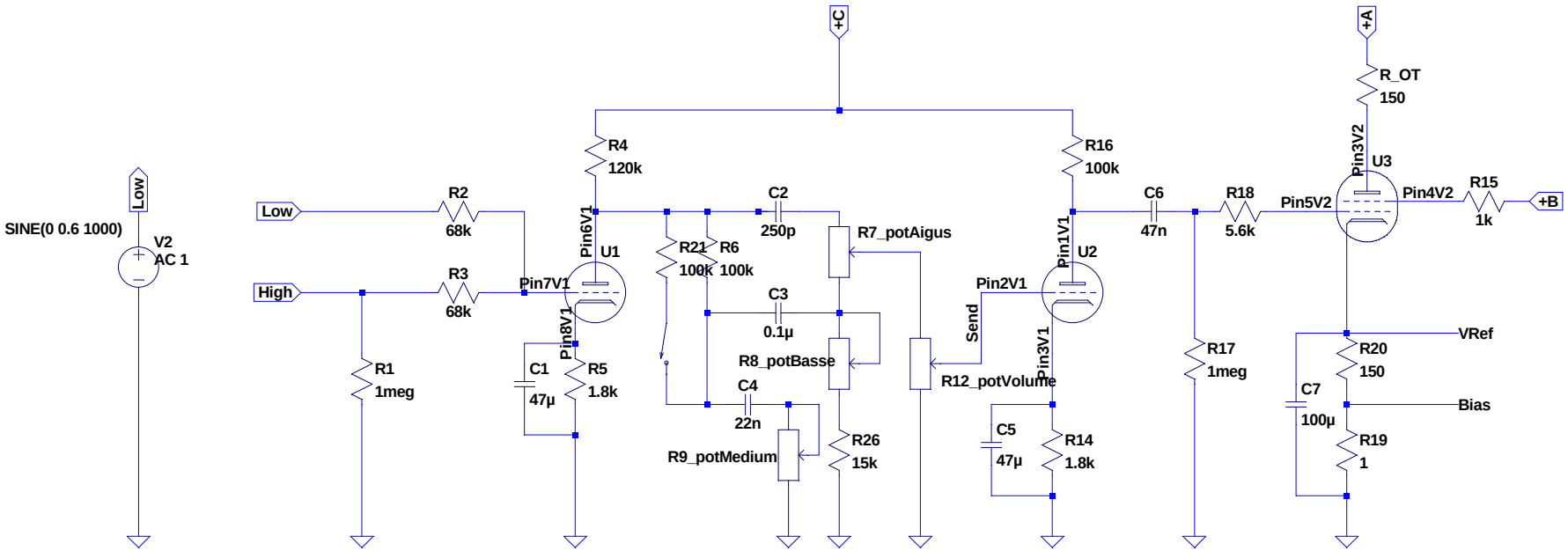

Chargement des library

```
.lib geotriodes.lib
.lib potentiometer_standard.lib

* SWITCH 1 POSITION 1 POLE SUBCIRCUIT
*
* TERMINALS:    1-P1, 2-P1A
* 1P5T switch by Jon Fleig 2014/07/09
.SUBCKT 1P1T   1 2
RA          1           2           {IF(POS==1,EPS,NC)}
.param POS=0
.param EPS=0.00001
.param NC=1000000000Meg
.ENDS
************************
*Description d'un potentiomètre
* Avec résistance de contact de 1milli ohm
* (cela permet de prendre alpha =0 ou 1 sans un message d'erreur du simulateur}
.subckt pot 1 2 3
R1 1 2 {{alpha*P}+0.001}
R2 2 3 {{P-{alpha*P}}+0.001}
.ends pot
```

Etude effets potards

```
.param aigu 1
.param med 0
.param bass 0
.param vol 0
.param sweep 0
```

.step param cap 22n 47n 25n

```
.op
```

Etude reponse en fréquence: .ac oct 20 10 20k

```
.ac oct 20 10 20k
```

Etude amplification: .tran 0 0.05 0.048 0.01