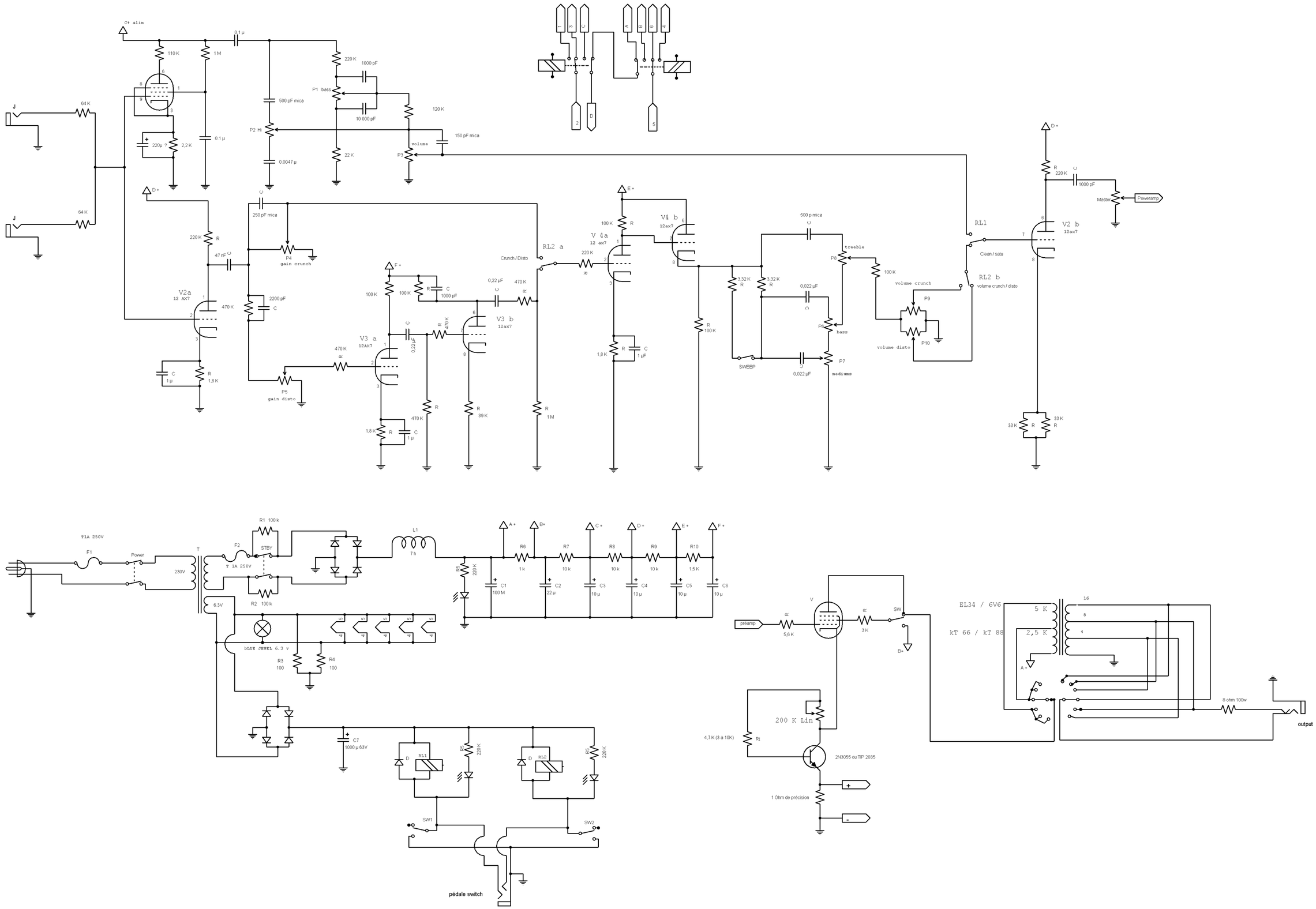
C+ alim
0,1 µ
110 K
1 M
220 K
1000 pF
P1 bass
10 000 pF
500 pF mica
120 K
P2 Hi
150 pF mica
volume
P3
22 K
0.0047 µ
0.1 µ
220µ ?
2,2 K
64 K
J
D+
250 pF mica
P4
gain crunch
220 K
47 nF
V2a
12 AX7
470 K
2200 pF
1 µ
1,8 K
P5
gain disto
F+
100 K
1000 pF
0,22 µF
470 K
V3 a
12AX7
V3 b
12ax7
39 K
1 M
RL2 a
Crunch / Disto
E+
V 4a
12 ax7
V4 b
12ax7
1,8 K
1 µF
500 p mica
treeble
P8
3,32 K
0,022 µF
P6
bass
P7
mediums
SWEEP
volume crunch
P9
P10
volume disto
RL1
Clean / satu
RL2 b
volume crunch / disto
V2 b
12ax7
Master
Poweramp
33 K
T1A 250V
F1
Power
230V
T
F2
T 1A 250V
R1 100 k
STBY
R2 100 k
6.3V
L1
7 h
R5
220 K
A+
B+
C+
D+
E+
F+
R6
1 k
R7
10 k
R8
10 k
R9
10 k
R10
1,5 K
C1
100 M
C2
22 µ
C3
10 µ
C4
10 µ
C5
10 µ
C6
10 µ
bLUE JEWEL 6.3 v
R3
100
R4
100
C7
1000 µ 63V
RL1
RL2
SW1
SW2
pédale switch
préamp
5,6 K
V
3 K
SW
B+
200 K Lin
4,7 K (3 à 10K)
Rt
2N3055 ou TIP 2035
1 Ohm de précision
EL34 / 6V6
kT 66 / kT 88
5 K
2,5 K
16
8
4
8 ohm 100w
output